PREFEITURA MUNICIPAL DE POUSO REDONDO
SECRETARIA DE OBRAS, ALMOXARIFADO E TRANSPORTES
CNPJ: 83.102.681/0001-26
R. ANTÔNIO CARLOS THIESEN, 74
ALMOXARIFADO@POUSOREDONDO.SC.GOV.BR
3545-8700 – 3545-8722 ALEXANDRE SERAFIM

ATESTADO QUALIFICAÇÃO TECNICA

A PREFEITURA MUNICIPAL DE POUSO REDONDO, CNPJ 83.102.681/0001-26, CEP 89172000,
LOCALIZADA NA RUA ANTONIO CARLOS THIESEN, Nº 74, NA CIDADE DE POUSO REDONDO, ESTADO DE SANTA CATARINA, FONE: (47) 35451133, POR SEU REPRESENTANTE LEGAL ALEXANDRE HERCILIO SERAFIM,
ATESTA PARA OS DEVIDOS FINS, QUE A JS INSDUSTRIA MECANICA LTDA-ME, CNPJ 04.088.723.0001/45 LOCALIZADA NA RUA TEREZA NIEHUES,114, NA CIDADE DE SALETE, ESTADO DE SANTA CATARINA APTA TECNICAMENTE, NA FABRICAÇÃO DE TANQUE, SENDO QUE A MESMA NOS FORNECEU, E QUE CUMPRIU O PRAZO DE ENTREGA E A QUALIDADE DOS MATERIAIS ESTANDO OS MESMOS EM PERFEITAS CONDIÇÕES PARA O SEU FUNCIONAMENTO.

POUSO REDONDO, 11 DE MAIO DE 2023.

PREF. MUN. DE POUSO REDONDO
ALEXANDRE H. SERAFIM
ASSISTENTE DE ALMOXARIFADO

Alexandre Hercilio Serafim
ALEXANDRE HERCILIO SERAFIM

Rev	Descrição	Data	Solicitante	Responsavel
00	EMISSÃO INICIAL			

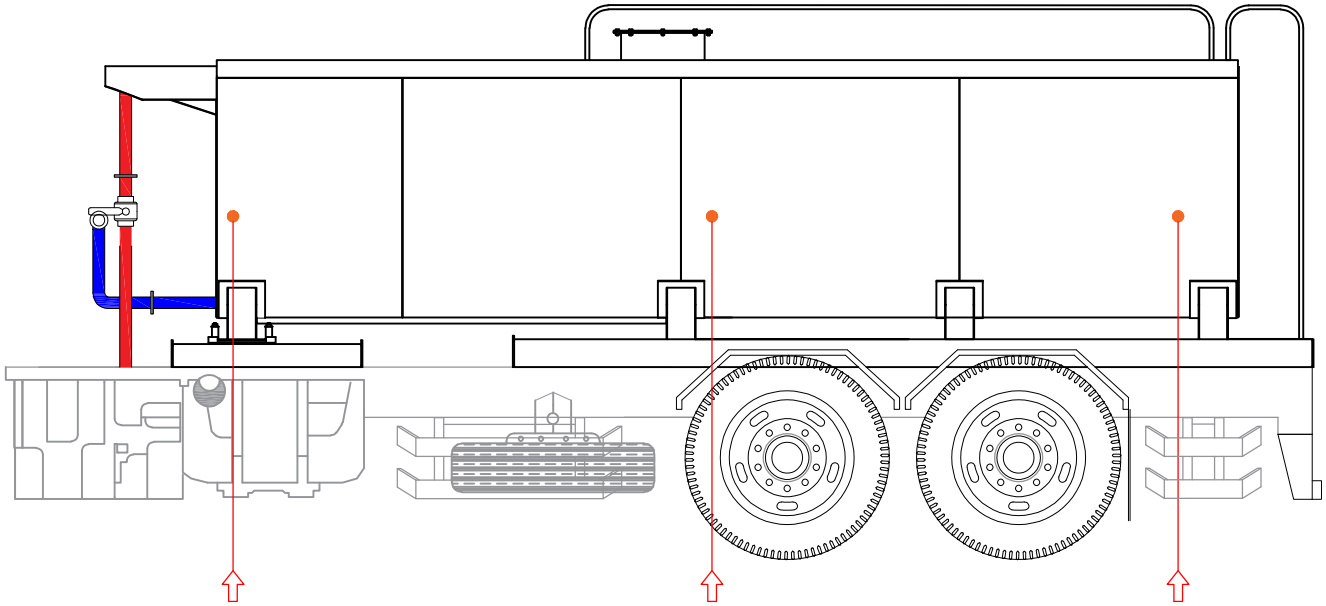

VISTA LATERAL

LANTERNAS DE POSIÇÃO LATERAL

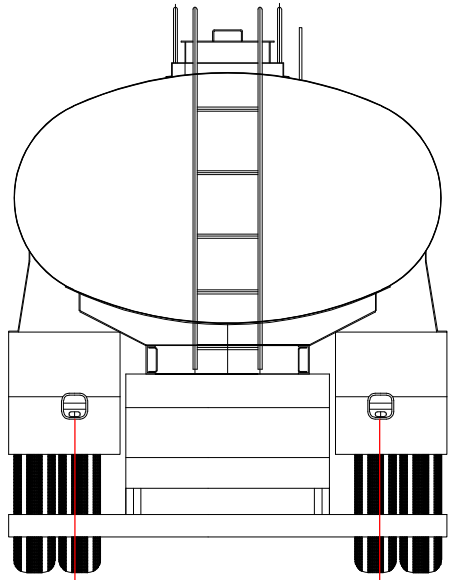

VISTA TRASEIRA

LANTERNAS DELIMITADORAS TRASEIRA

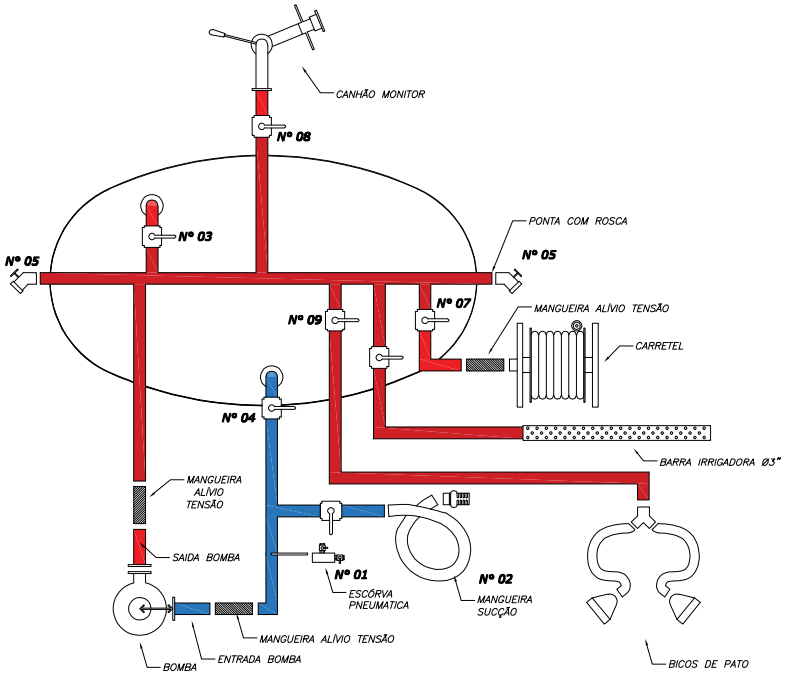

FORNECIMENTO E INSTALAÇÃO DE TANQUE PIPA MULTIUSO COM CAPACIDADE MÍNIMA DE 15.000 (QUINZE MIL) LITROS, destinado à instalação em caminhão da frota municipal, com as seguintes características técnicas mínimas: Tanque com formato cilíndrico ou elíptico, fabricado em chapas de aço carbono estrutural com espessura mínima de 3,00 mm, soldado por processo industrial adequado, contendo reforços internos do tipo quebraondas em chapa de aço com espessura mínima de 4,00mm, destinados a reduzir a movimentação do líquido durante o deslocamento do veículo. Deverá possuir boca de inspeção superior com diâmetro aproximado de 400 mm, dotada de tampa de fechamento, sistema de respiro e extravasor para controle de pressão e saída de excesso de líquido. Estrutura de sustentação composta por berços metálicos em aço carbono, fixados ao chassi do caminhão por meio de grampos ou suportes estruturais, com sistema de amortecimento ou coxins que permitam absorver torções do chassi. O equipamento deverá possuir ainda, no mínimo: barra irrigadora traseira para distribuição de água; carretel retrátil com mangotinho para operações de lavagem ou irrigação; canhão monitor para lançamento de água; mangueira de sucção com válvula de pé e crivo; mangueira de combate a incêndio com esguicho regulável; bicos frontais para irrigação; visor de nível do tanque; caixa de ferramentas; suporte para estepe; para-lamas metálicos com apara-barros; para-choque traseiro homologado; protetores laterais de segurança; sistema de iluminação e faixas refletivas conforme legislação de trânsito vigente.

	Escalas: INDICADA	Formato: A3	CLIENTE: PREF. AGROLANDIA
	Data: 21/04/2026		
EQUIPAMENTO:		CÓDIGO DESENHO:	OS:
CONJUNTO: TANQUE PIPA 15.000 LITROS		ENGENHEIRO: JEAN CARLO FURLANI	CREA SC: 179955-7